LKW-Arbeitsbühne

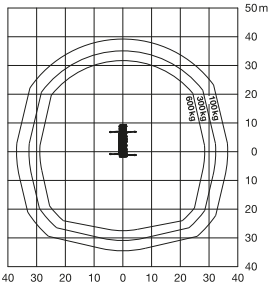

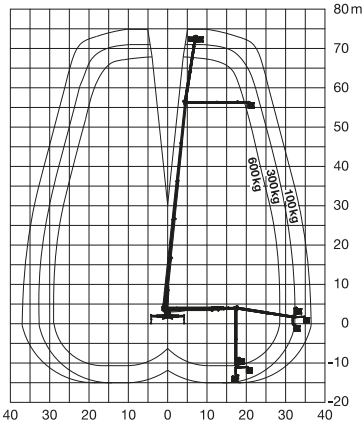

Arbeitshöhe
75,00 m

NEU ab Sommer 2017

Maximale seitliche Reichweite: bei 600 kg	31,00 m
bei 100 kg	39,00 m
Antriebsart	Diesel
Transportabmessungen (L x B x H)	14,01 x 2,54 x 3,95 m
Abstützbreite: Kontur	2,72 m
einseitig	5,80 m
beidseitig	8,89 m
Zulässiges Gesamtgewicht	33.000 kg
Führerscheinklasse	**
Schwenkbereich	540°
Maximale Tragfähigkeit im Korb	550* / 600 kg
Korbabmessungen (L x B)	1,05 x 2,30 m

Ausstattung

Drehbarer Arbeitskorb **2 x 200°**
Korb vergrößerbar (B: 3,88 m)
Korbarm teleskopierbar
Anschluss im Korb: 230 V
Zusätzlicher, beweglicher Rüssel
Vollvariable Abstützung

Sonderausstattung auf Anfrage:
Baumtrenngitter
Stromgenerator
Antennennivelliereinheit
Materialtransport am Korb*

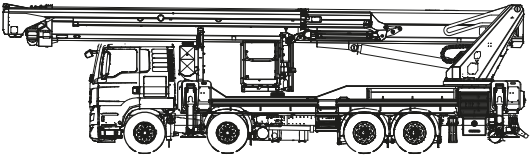

* Verringerte Tragfähigkeit auf max. 550 kg

mateco
YOUR BETTER WAY UP

Für Druckfehler wird keine Haftung übernommen. Technische Änderungen bleiben vorbehalten. Alle Angaben über Maße, Gewichte und die Arbeitsdiagramme sind ca.-Angaben. Durch z. B. Produktneuerungen oder produktionsbedingte Toleranzen kann es auch bei gleichen Gerätetypen in unterschiedlichen Niederlassungen zu Abweichungen gegenüber unseren Datenangaben kommen. Die Transportmaße können von den Maßen im betriebsbereiten Zustand abweichen. Nähere Informationen erhalten Sie bei Ihrem mateco-Kundenberater. Nachdruck, Vervielfältigung oder Digitalisierung nur mit schriftlicher Genehmigung der mateco GmbH, Stuttgart.