VOLVO ECR25D | DIESEL-33CV

Der ECR25 Electric ist etwas völlig Neues. Als Erster einer neuen Baureihe elektrischer Kompaktbagger basiert er auf einem bewährten Konzept – aber mit batterieelektrischem Antrieb.

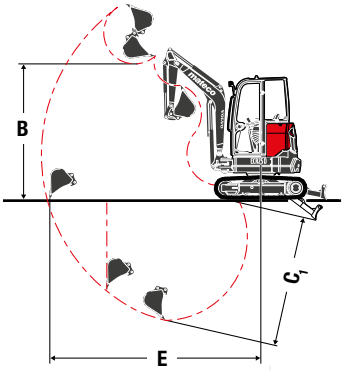

Gesamtgewicht	**3 795 kg**
Transportabmessungen	**5,58 x 1,78 x 2,481 m**
Grabtiefe max. (C_1)	**5,813 m**
Ausschütthöhe max. (B)	**3,514 m**
Max. Grabradius am Boden (E)	**5,699 m**
Kabinenausführung	**Schutzdach & Kabine**
Lieferung inkl.	**3 Löffel** **2 Tieflöffel** **1 Grabenräumlöffel**
Verfügbare Optionen	**hydraulischer Steinbrecher**

VOLVO EC27D | DIESEL-22CV

Mit seiner beeindruckenden Hub- und Grableistung kann diese grundsolide Maschine eine Vielzahl von Aufgaben erledigen.

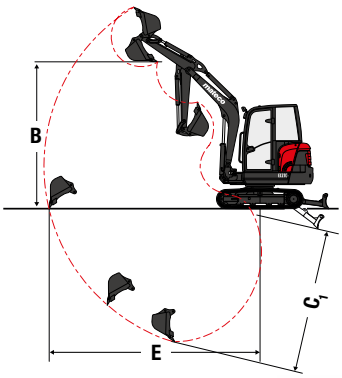

Gesamtgewicht	**2 767 kg**
Transportabmessungen	**4,295 x 1,55 x 2,535 m**
Grabtiefe max. (C_1)	**3,088 m**
Ausschütthöhe max. (B)	**3,209 m**
Max. Grabradius am Boden (E)	**4,665 m**
Kabinenausführung	**Kabine**
Lieferung inkl.	**3 Löffel** **2 Tieflöffel** **1 Grabenräumlöffel**
Verfügbare Optionen	**kippbarer Grabenräumlöffel** **hydraulischer Steinbrecher**

VOLVO ECR25D | DIESEL

La ECR25D a été conçue pour offrir mobilité et performances élevées. Elle présente plusieurs caractéristiques innovantes destinées à faciliter son transport, dont un poids opérationnel réduit et un système intégré de transport de godets. Cette puissante pelle compacte à rayon arrière court vous impressionnera par ses capacités de levage et ses forces d'arrachement qui lui permettent de rivaliser avec des machines de taille supérieure.

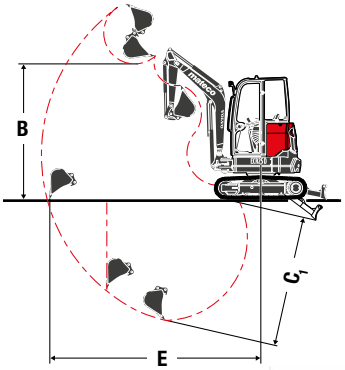

PTAC	**3 795 kg**
Dimenssion de transport	**5,58 x 1,78 x 2,481 m**
Profondeur de fouille max. (C_1)	**5,813 m**
Hauteur de déversement max. (B)	**3,514 m**
Portée max. au sol (E)	**5,699 m**
Type de cabine	**canopy & cabine fermé**
Livré avec	**3 godets** **2 godets rétro** **1 godet de curage**
Option disponible	**brise roche hydraulique**

VOLVO EC27D | DIESEL

Vous pouvez compter sur la pelle compacte Volvo EC27D pour obtenir les meilleures performances de sa catégorie. Avec une capacité de levage impressionnante et d'excellentes forces d'excavation, cette machine robuste peut s'attaquer à une grande variété d'applications. Combinant durabilité, simplicité d'utilisation, facilité d'entretien et polyvalence, la EC27D a été conçue pour aller plus loin, plus profondément et plus haut.

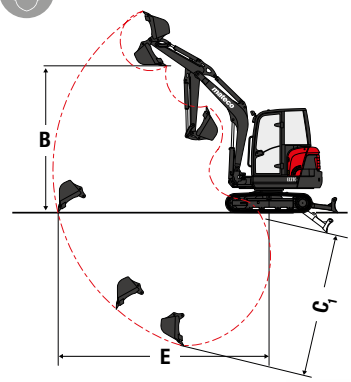

PTAC	**2 767 kg**
Dimenssion de transport	**4,295 x 1,55 x 2,535 m**
Profondeur de fouille max. (C_1)	**3,088 m**
Hauteur de déversement max. (B)	**3,209 m**
Portée max. au sol (E)	**4,665 m**
Type de cabine	**cabine fermé**
Livré avec	**3 godets** **2 godets rétro** **1 godet de curage**
Option disponible	**godet de curge inclinable** **brise roche hydraulique**